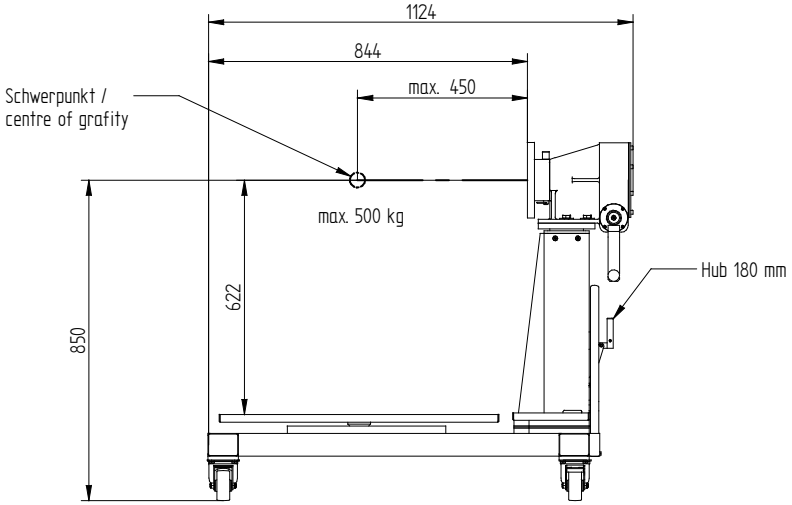

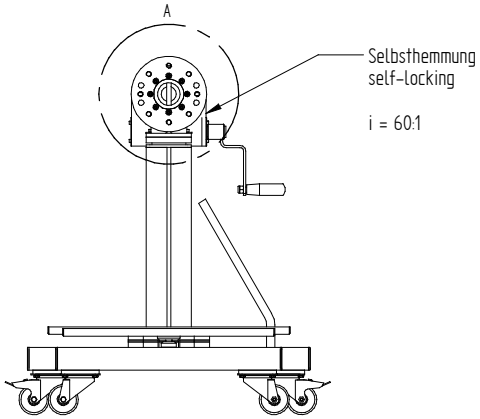

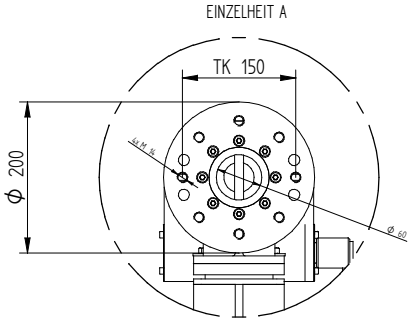

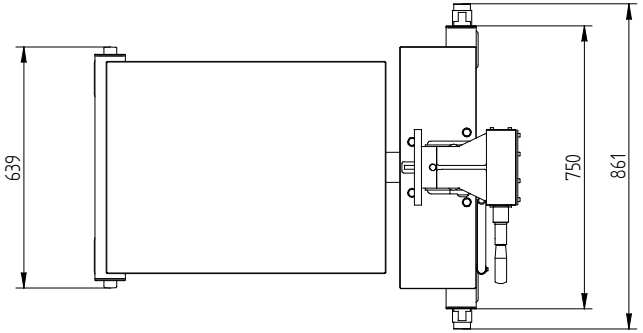

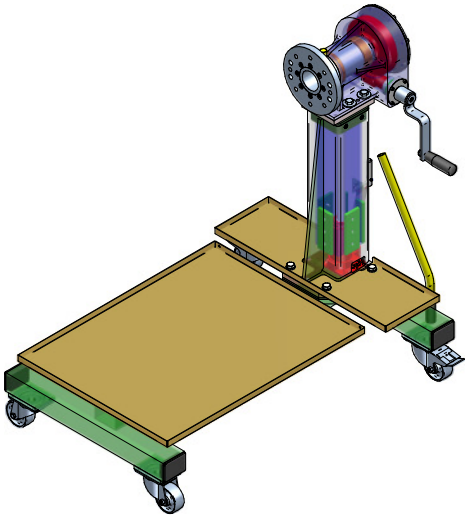

(Verwendungsbereich)	(Zul. Abw.)	(Oberfläche)	Massstab 15 (Gewicht)
			(Werkstoff, Halbzeug) (Rohteil-Nr.)
	Datum	Name	(Benennung) Datenblatt / Datasheet
	Bearb. Dez. 2012	Wiesent	
	Gepr.		
	Norm		
Zust. Änderung Datum Name			(Zeichnungsnummer) WW-MG-600/V — Blatt 1 von 1 Bl.
			(Dateiname) WW-MG-600 Datenblatt — A1

Alle Rechte vorbehalten gemäss DIN 34. Weitergabe und Verwertung des Inhaltes ohne schriftl. Zustimmung der Fa. Weitner verboten.