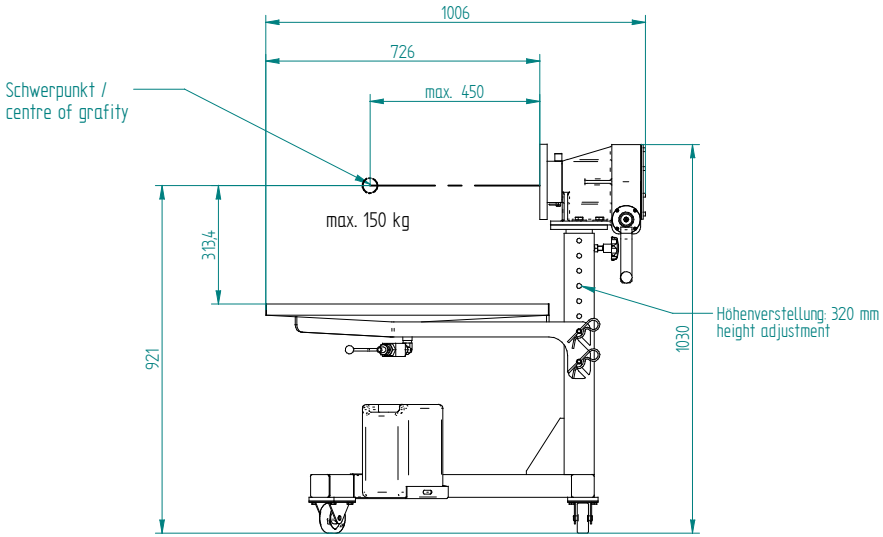

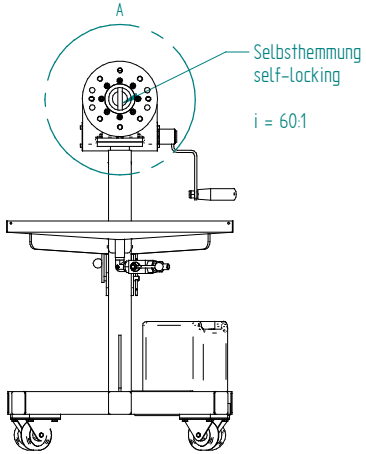

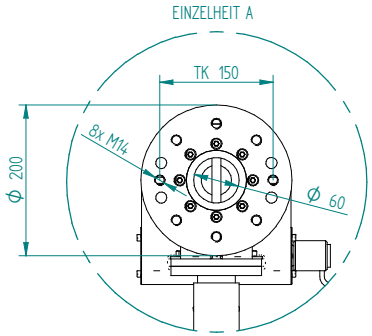

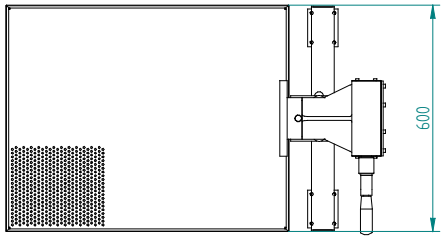

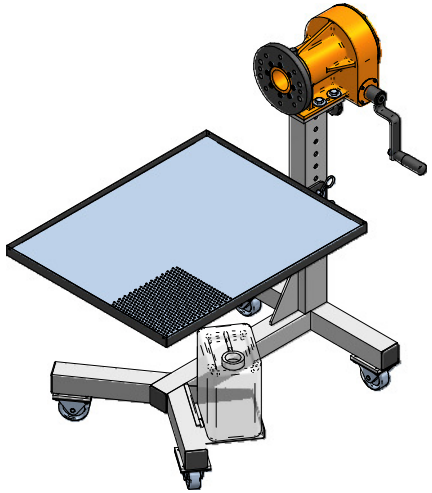

Verwendungsbereich	(Zul. Abw.)	(Oberfläche)	Massstab 1:5
			(Gewicht)
			(Werkstoff, Halbzeug)
			(Rohteil-Nr.)
	Datum	Name	(Benennung)
	Bearb. 21.10.2014	Schoepfel	Datenblatt / Datasheet
	Gepr.		
	Norm		
Zust. Änderung Datum Name			(Zeichnungsnummer) WW-MG-150
			Blatt 1 von 1 Bl.
			(Dateiname) WW-MG-150V Datenblatt A4

Alle Rechte vorbehalten gemäss DIN 34. Weitergabe und Verwertung des Inhaltes ohne schriftl. Zustimmung der Fa. Weitner verboten.